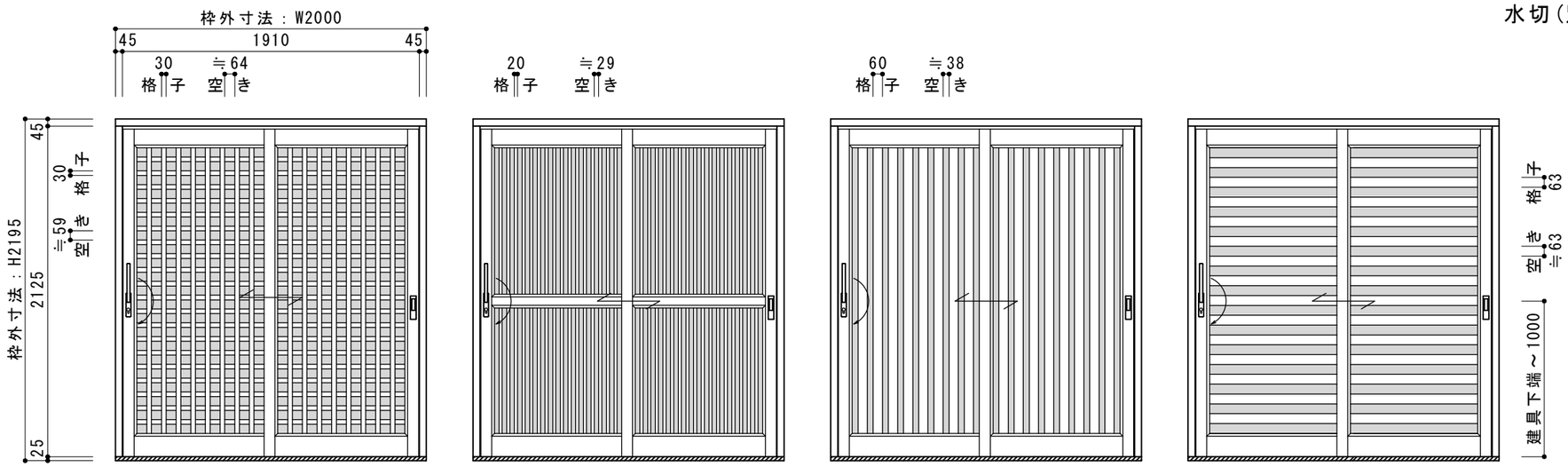


ＣＡタイプ　ＣＢタイプ　ＣＣタイプ　ＣＤタイプ

【 外 観 姿 図 】

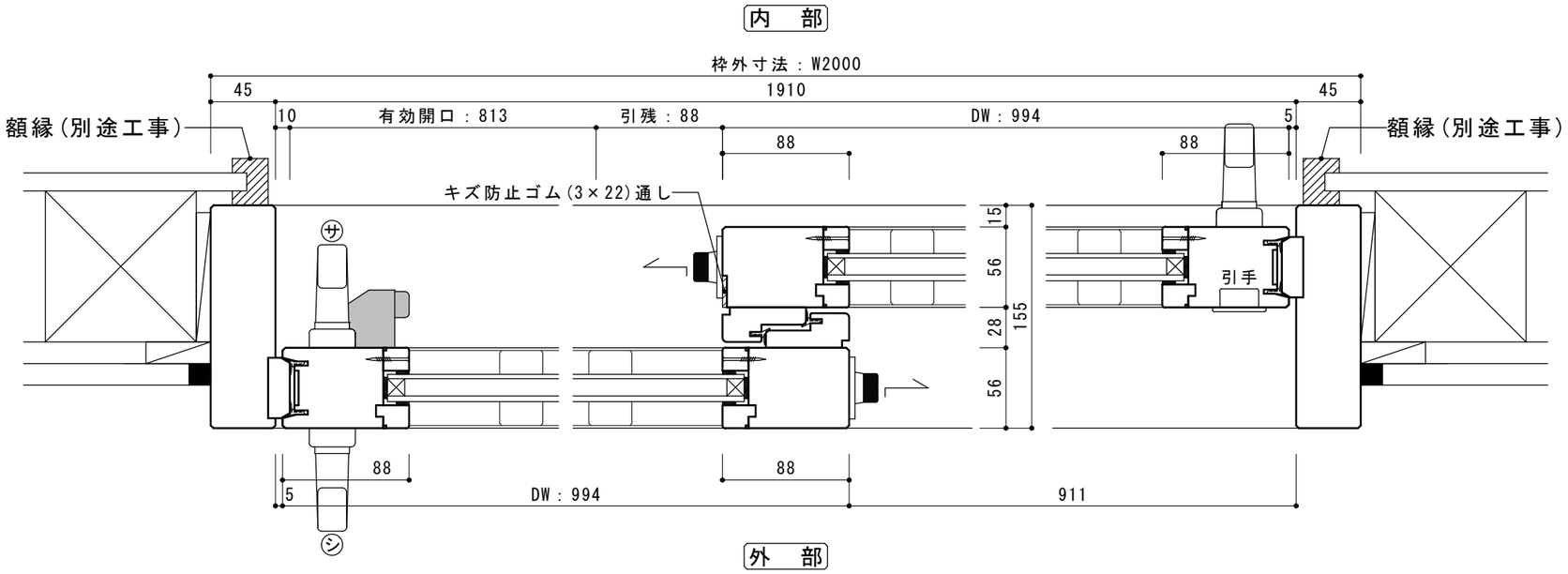


【 横 断 面 図 】

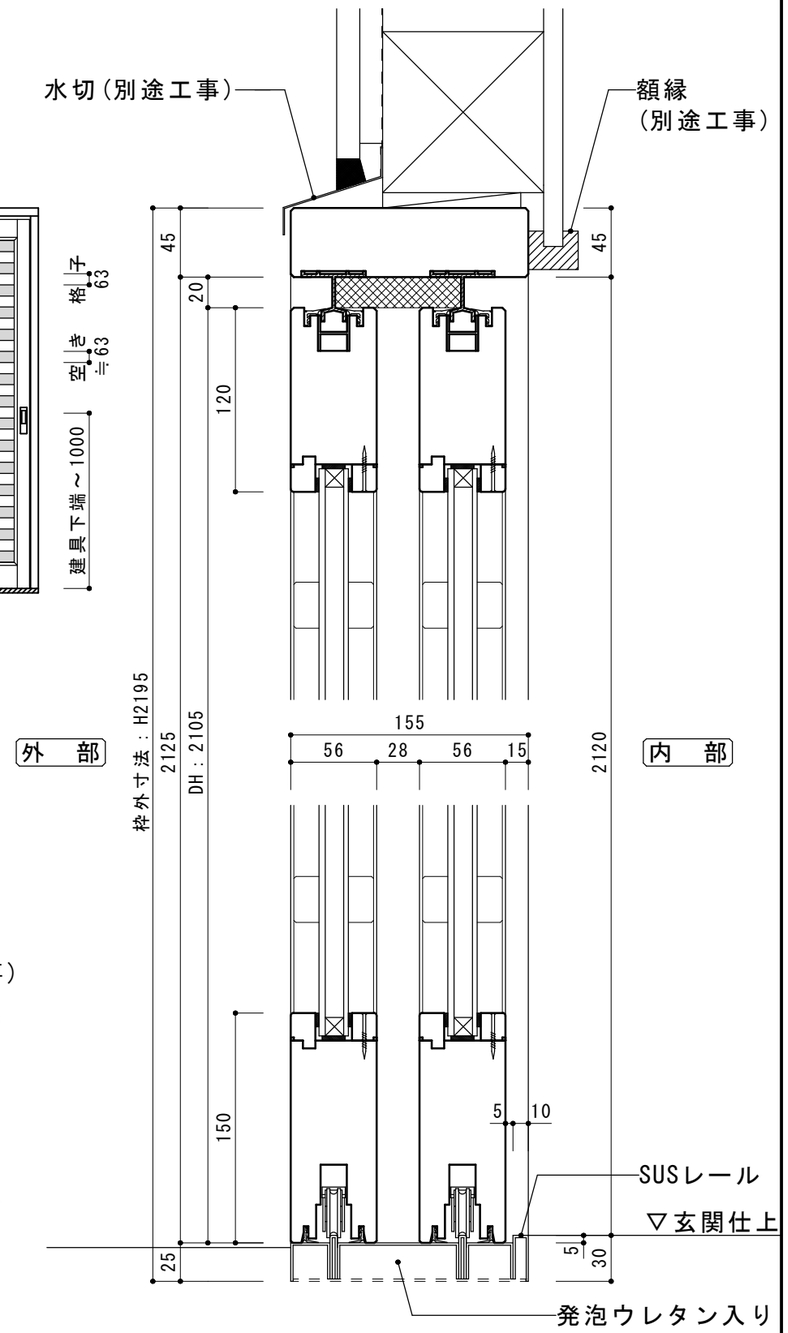


【 縦 断 面 図 1/4 】


**株式会社コシヤマ**　〒016－0171　秋田県能代市河戸川大須賀100
TEL 0185-54-3214　FAX 0185-54-3215


| 工事名称 | 木製玄関引戸　Mokugei　～木鯨クラシック～ | 年　月　日 | 訂正事項 | 作成日 | | | 承認印 | 図面番号 |
|---|---|---|---|---|---|---|---|---|
| 図面名称 | 姿図・断面詳細図 | 1 | | 縮尺 | サッシ番号 | 作成者 菊池 | | |
| 発注会社名 | | 2 | | | | | | |
| | | 3 | | | | | | |

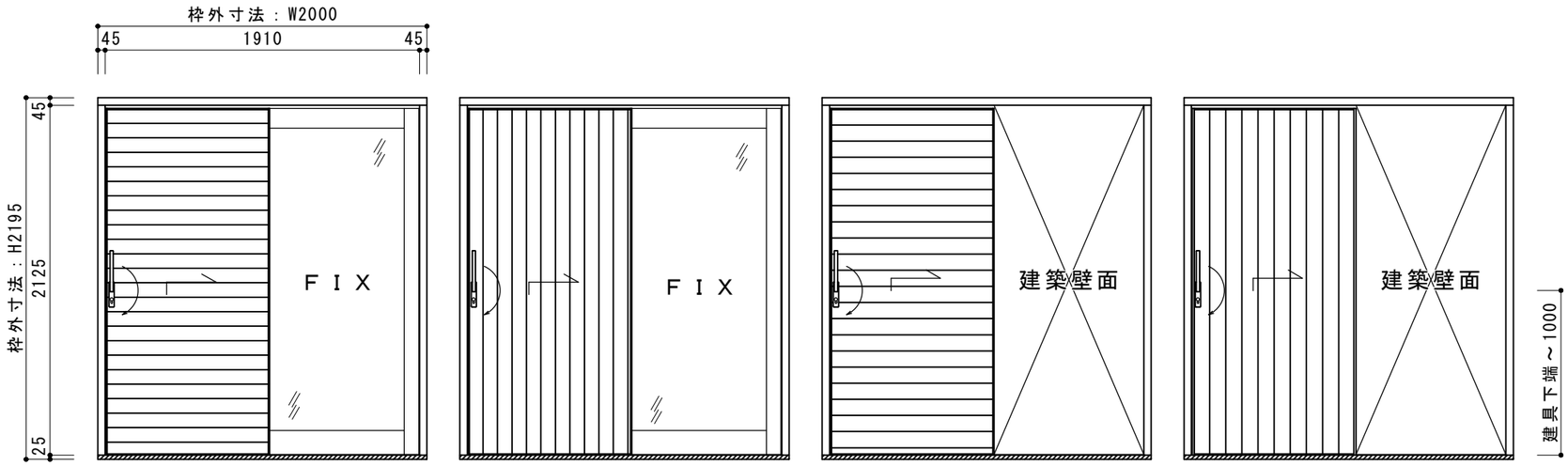


ＭＡ−Ｇタイプ　ＭＦ−Ｇタイプ　ＭＡ−Ｗタイプ　ＭＦ−Ｗタイプ

【 外 観 姿 図 】

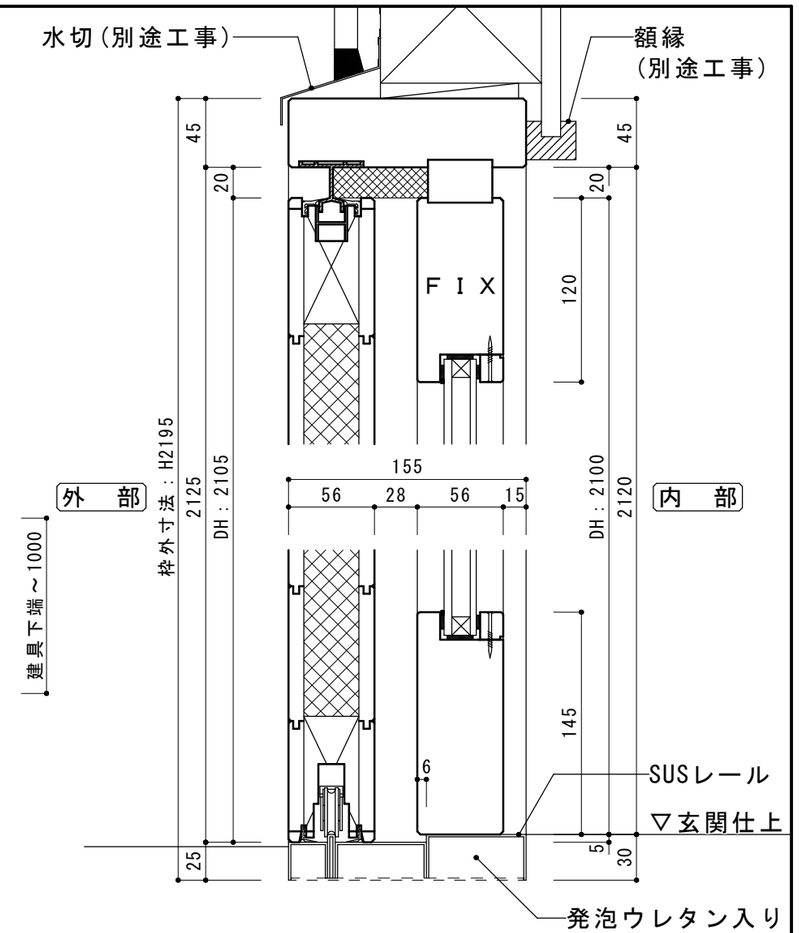


【 縦 断 面 図 】

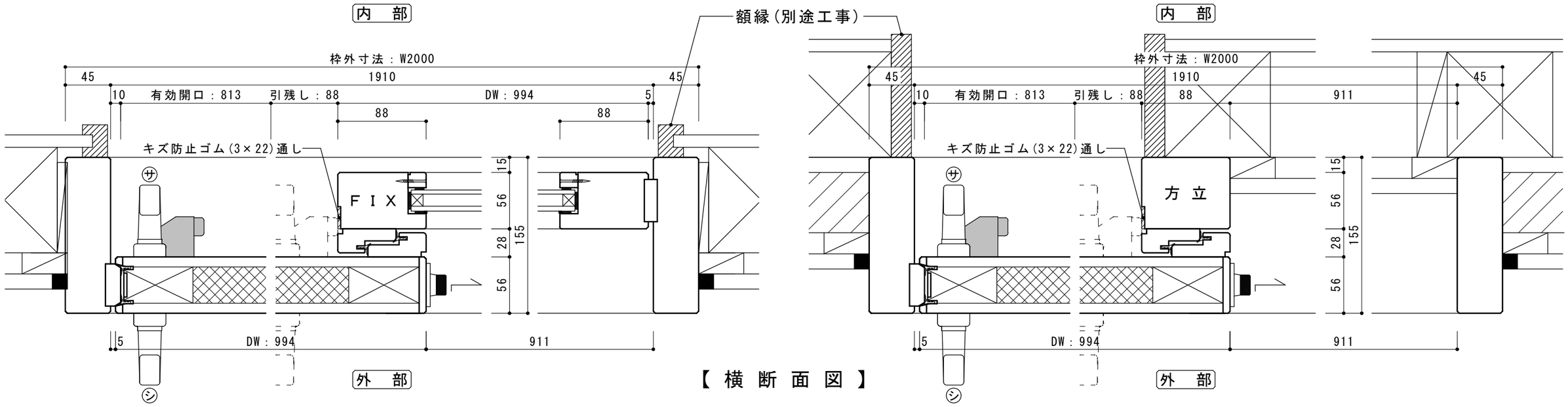


【 横 断 面 図 】


**株式会社コシヤマ**
〒016−0171　秋田県能代市河戸川大須賀100
TEL 0185-54-3214　FAX 0185-54-3215


| | | | | | | |
|---|---|---|---|---|---|---|
| 工事名称 | 木製玄関引戸　Mokugei　～木鯨モダン～ | 年 月 日 | 訂正事項 | 作成日 | | 承 認 印 |
| 図面名称 | 姿図・断面詳細図 | 発注会社名 | | 縮 尺 | サッシ番号 | 作 成 者 菊 池 |

図面番号